50Մ^3 ԿԵՂՏԱՋՐԵՐԻ ՀԵՌԱՑՄԱՆ ՀՈՐ ՀԱՎԱՔՈՎԻ ԾԱԾԿԻ ՍԱԼԵՐՈՎ

ՀԱՎԱՔՈՎԻ ՍԱԼՈՎ ԾԱԾԿԻ ՀԱՏԱԿԱԳԻԾ

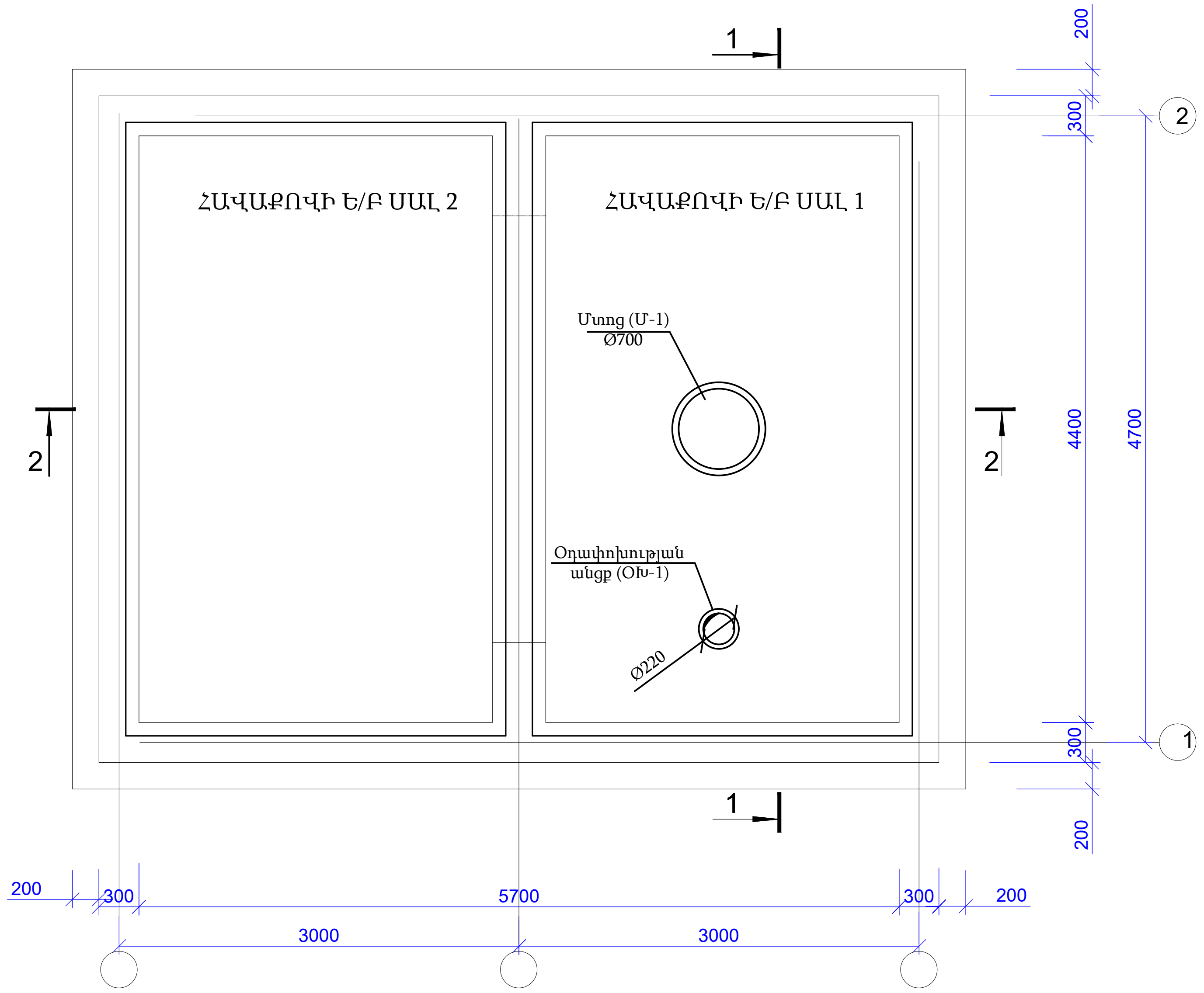

ՀԱՏԱԿԻ ՀԱՏԱԿԱԳԻԾ

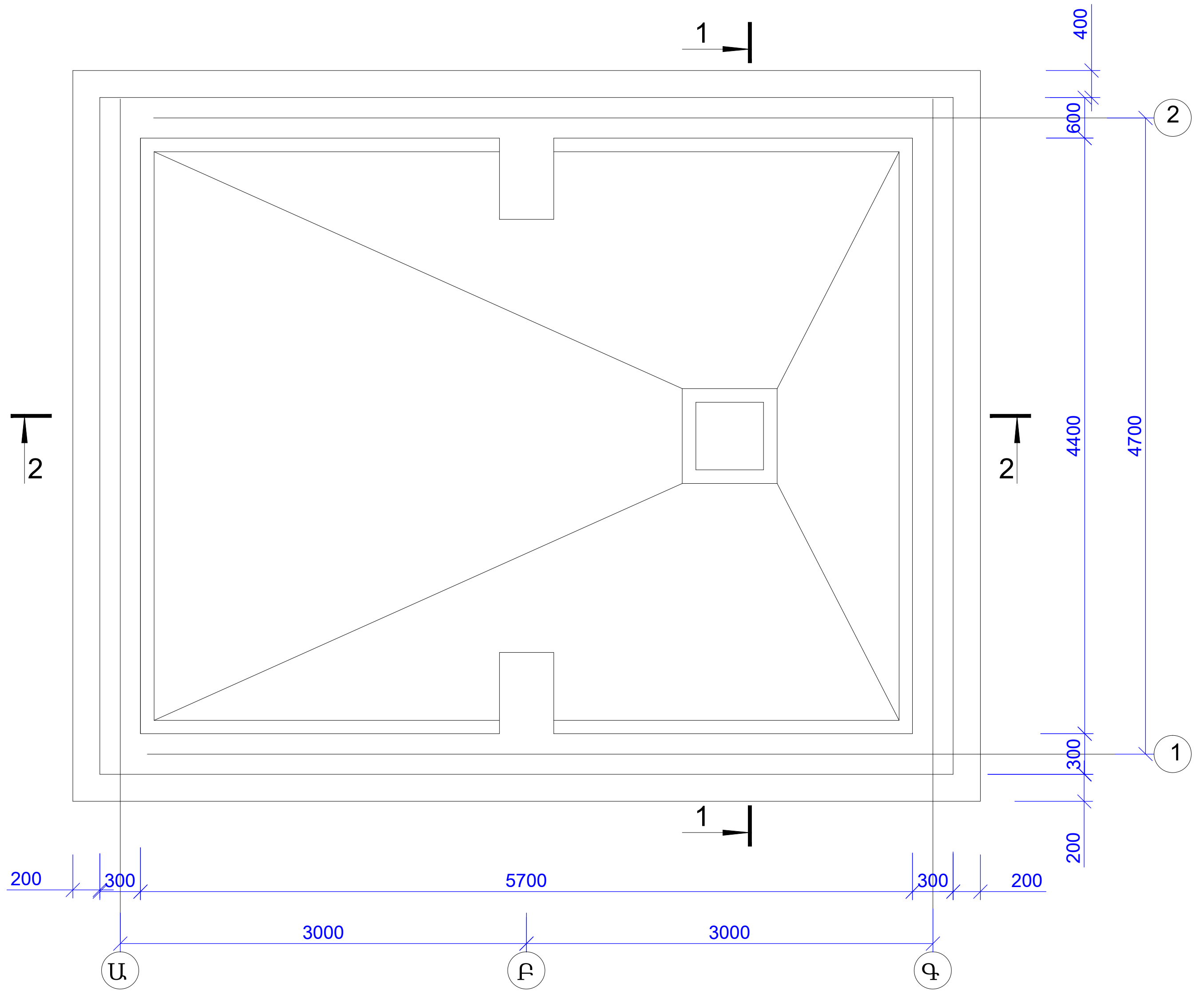

ԾԱՆՈԹՈՒԹՅՈՒՆ

1. ԲՈԼՈՐ ՉԱՓԵՐԸ ՏՐՎԱԾ ԵՆ ՄՄ-ՈՎ:
2. ԿԵՂՏԱՋՐԵՐԻ ՀՈՐԻ ԿՈՆՍՏՐՈՒԿՑԻԱՆ ԻՐԱԿԱՆԱՑՆԵԼ B25 ԴԱՍԻ W6 ԱՆՋՐԱԹԱՓԱՆՑ ԲԵՏՈՆԻՑ:
3. ԲԵՏՈՆԻ ՊԱՏՐԱՍՏՄԱՆ ՀԱՄԱՐ ՕԳՏԱԳՈՐԾԵԼ ՍՈՒԼՖԱՏԱԿԱՅՈՒՆ ՑԵՄԵՆՏ (ԳՕՍՏ 22266-76),
ԲԵՏՈՆԱՅԻՆ ԽԱՌՆՈՒՐԴՆ ԱՎԵԼԱՑՆԵԼՈՎ НН-ТБН ՄԱԿՆԻՇԻ ՊՈՂՊԱՏԻ ԿՈՌՈԶԻԱՅԻ ԻՆՀԻԲԻՏՈՐ
(ՑԵՄԵՆՏԱՅԻՆ ՄԱՍԱՅԻ 1.8± 0.1%-Ի ՉԱՓՈՎ):
4. ԿԱՌՈՒՑՎԱԾՔԻ ԳԼԽԱՎՈՐ ՉԱՓԵՐԸ, ԱՄՐԱՆԱՎՈՐՄԱՆ ՍԽԵՄԱՆԵՐԸ, ԱՄՐԱՆՆԵՐԻ ՏՐԱՄԱԳԾԵՐԸ
ՃՇՏՎՈՒՄ ԵՆ ՀՈՐԸ ԿԱՌՈՒՑԱՊԱՏՄԱՆ ՏԱՐԱԾՔԻ ՏԵՂԱԿԱՊՄԱՆ ԸՆԹԱՑՔՈՒՄ ՆԱԽԱԳԾՈՂԻ ԿՈՂՄԻՑ:
5. ՊԱՏԵՐԻ ԱՐՏԱՔԻՆ ՄԱԿԵՐԵՍԸ ՀԻԴՐՈՄԵԿՈՒՍԱՑՆԵԼ ԵՐԿՇԵՐՏ ԲԻՏՈՒՄԱՅԻՆ ՄԱԾԻԿՈՎ:
6. 0.000 ՊԱՅՄԱՆԱԿԱՆ ՆԻՇԸ ՀԱՄԱՊԱՏԱՍԽԱՆՈՒՄ Է 1956.00 ԲԱՑԱՐՁԱԿ ՆԻՇԻՆ
7. ՀԱՄԱՁԱՅՆ ԻՆԺԵՆԵՐԱ-ԵՐԿՐԱԲԱՆԱԿԱՆ ԵԶՐԱԿԱՑՈՒԹՅԱՆ, ՈՐՊԵՍ ՀԻՄՆԱՏԱԿ ԸՆԴՈՒՆՎԱԾ Է 3- ՐԴ ՇԵՐՏԸ՝ ԿԱՎԱՎԱՋ ԳՐՈՒՆՏՆԵՐԸ:

ԾՐԱԳՐԻ ԱՌԱՋԱԴՐԱՆՔ՝ TGQ-01				ԳԵՂԱՐՔՈՒՆԻՔԻ ՄԱՐԶԻ ԾԱԿՔԱՐ ԳՅՈՒՂԻ ՄԱՆԿԱՊԱՐՏԵԶԻ ՎԵՐԱԿԱՌՈՒՑՈՒՄ			
				ԿՈՆՍՏՐՈՒԿՏՈՐԱԿԱՆ ՄԱՍ (50մ^3 ԿԵՂՏԱՋՐԵՐԻ ԿՈՒՏԱԿՄԱՆ ՀՈՐ)	ՓՈՒԼ	ԹԵՐԹ	ԹԵՐԹԵՐ
					ԱՆ	ԵԿ-2	6
ԳԼԽ.ՄԱՍՆ.	Լ. ԱՂԱՋԱՆՅԱՆ			ՀԱՏԱԿԻ ՀԱՏԱԿԱԳԻԾ ՀԱՎԱՔՈՎԻ ՍԱԼՈՎ ԾԱԾԿԻ ՀԱՏԱԿԱԳԻԾ	ԻՆԺԻՆԵՐԻՆԳ ԷՎՐՈՍ ՍՊԸ / ENGINEERING EVROS LLC		
ՊԱՇՏՈՆ	ԱԶԳԱՆՈՒՆ	ՍՏՈՐԱԳՐ.					